T·REFLEX
DISPOSITIVOS VIALES

FICHA TÉCNICA

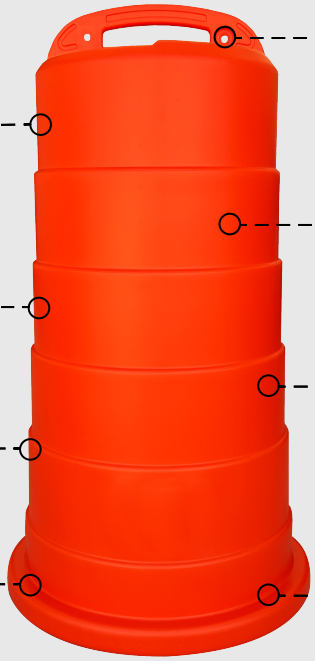

- Fabricado en Polietileno de alta densidad con protección UV
- Ponle reflejante para hacerlo visible de noche.
- Apilable
- Puedes ponerle base para mayor peso y estabilidad.
- Espacio para colocar lámpara y sujetarla.
- Naranja brillante para una máxima visibilidad en el día.
- Resistente a impactos y a la intemperie.
- Base amplia y robusta que proporciona estabilidad y resistencia.

TRAFITAMBO NARANJA
Código: TRXTTB

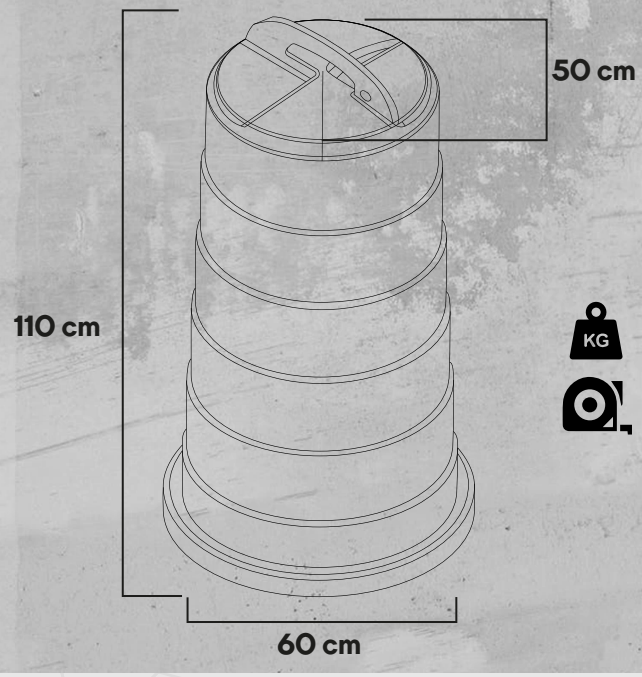

Peso:
3.5 KG

Medidas:
50 cm x 110 cm x 60 cm

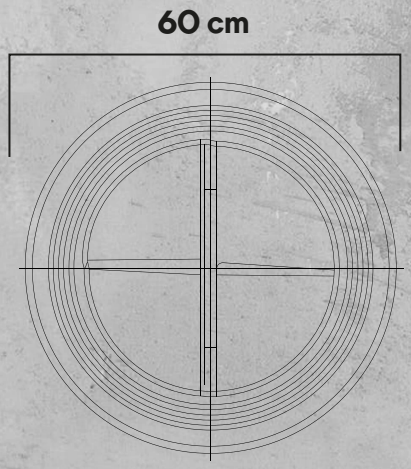

Cumple con la NOM-086-SCT2-2023, Señalamiento y dispositivos para protección en zonas de obras viales.

T·REFLEX
DISPOSITIVOS VIALES

TReflex Dispositivos Viales

Parque Terra Park Centenario Nave 21 A
Paseo Centenario del Ejército Mexicano Km 1+37
C.P. 76269. El Marqués, Querétaro.

www.t-reflex.com