T·REFLEX
DISPOSITIVOS VIALES

FICHA TÉCNICA

Mejorar la estabilidad

Resistencia al ácido



Resistente a impactos y a la intemperie.

Hule de alta densidad

BASE POSTE ALINEADOR
Código: TRXB93000

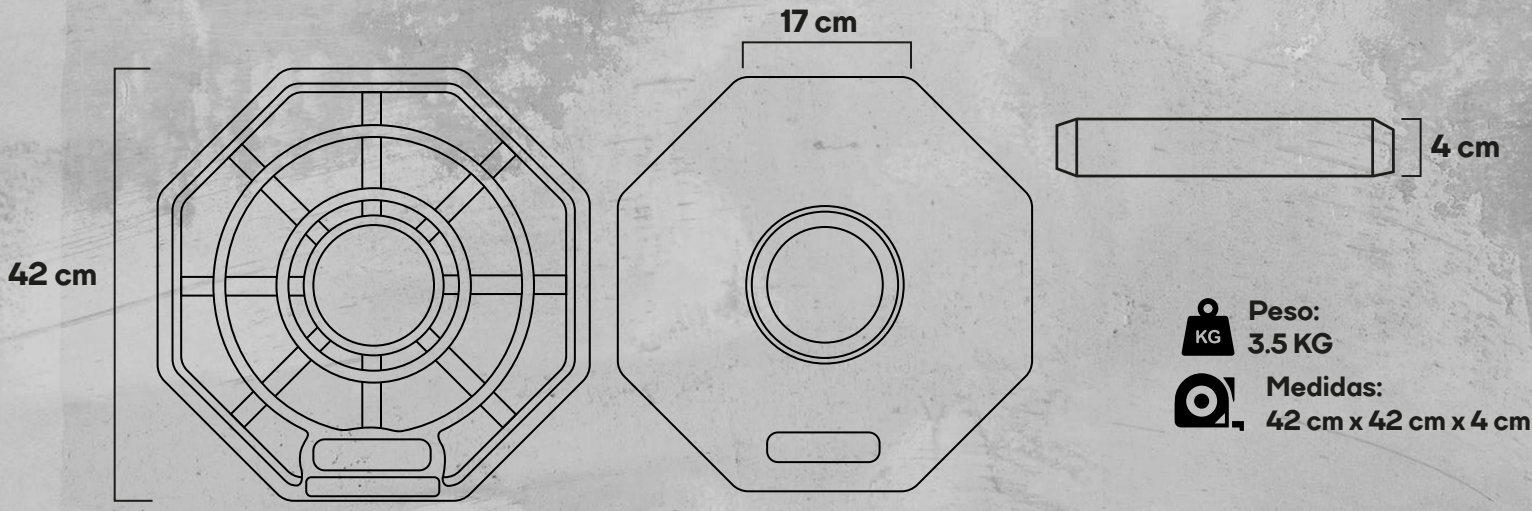

T·REFLEX
DISPOSITIVOS VIALES

TReflex Dispositivos Viales

Parque Terra Park Centenario Nave 21 A
Paseo Centenario del Ejército Mexicano Km 1+37
C.P. 76269. El Marqués, Querétaro.

www.t-reflex.com