T·REFLEX
DISPOSITIVOS VIALES

FICHA TÉCNICA

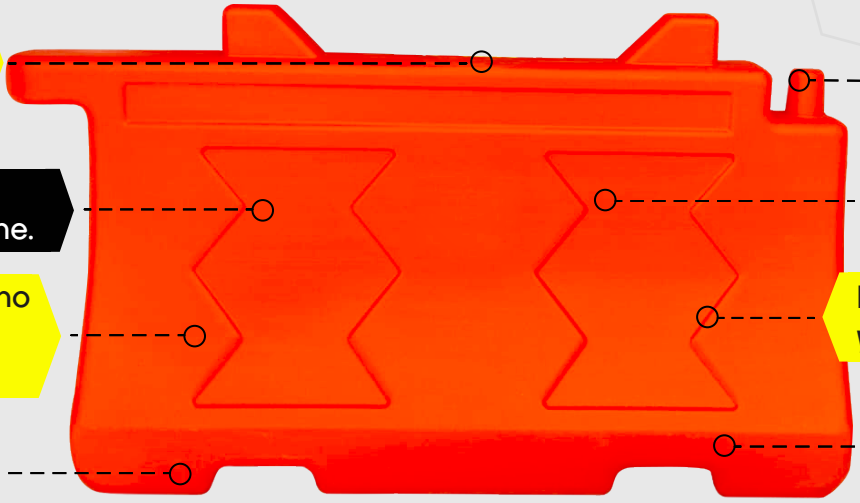

- Espacio para colocar lámpara y sujetarla.
- Conectores para unir barreras
- Ponle reflejante para hacerlo visible de noche.
- Naranja brillante para una máxima visibilidad en el día.
- Fabricado en Polietileno de alta densidad con protección UV
- Resistente a impactos y a la intemperie.
- Apilable
- Rellena con agua o arena.

BARRERA VIAL NARANJA
Código: TRXB155

Peso: 16 KG

Medidas: 155 cm x 85 cm x 52 cm

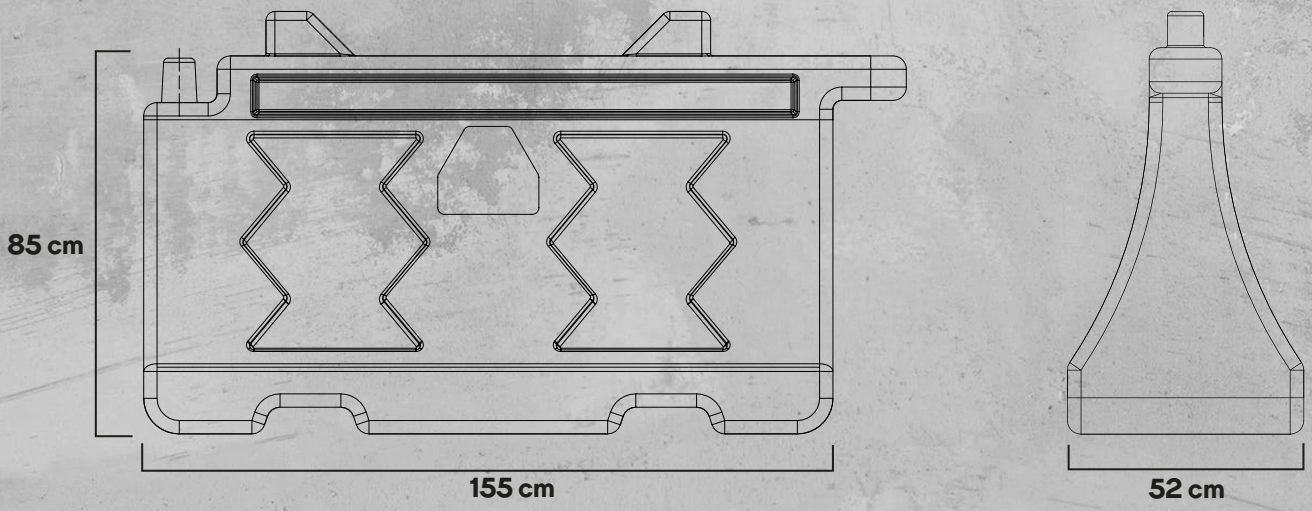

Cumple con la NOM-086-SCT2-2023, Señalamiento y dispositivos para protección en zonas de obras viales.

T·REFLEX
DISPOSITIVOS VIALES

TReflex Dispositivos Viales

Parque Terra Park Centenario Nave 21 A
Paseo Centenario del Ejército Mexicano Km 1+37
C.P. 76269. El Marqués, Querétaro.

www.t-reflex.com